用于空气，烟气和废气的差别压力监控器

LGW...A2, LGW...A2P

5.13

DUNGS®

技术
差别压力监控器 LGW.A2, LGW.A2P是用于燃烧设备的可调节差别压力监控装置。在为适应所设定的额定压力值而改变压力实际值的场合，差别压力监控器可用于流量循环回路的打开，关闭及转换。额定值由带有刻度的调节轮调节。LGW.A2P 下部装有检测键。

应用
压力监控器在燃烧，通风及空调技术中用于压力监控。
适用于空气，烟气，废气和其它非腐蚀性气体。不适用于技术燃烧气体。

许可
根据欧洲联盟气体装置准则颁发的欧洲联盟样机检查证:
LGW...A2, A2P CE-0085 AQ 0673
根据欧洲联盟高压装置准则颁发的欧洲联盟样机检查证:
LGW...A2, A2P CE0063

技术监督协会按照TRD 604和VdTÜV压力100/1
须知为特种压力监控器，按照EN 1854为“S”级。

其它重要的气体使用国家的许可证。
用于北美市场的专用结构进行了U_L-, FM及CSA注册登记。

功能
在过压，欠压范围内适用的压力监控器。
差别压力通过薄膜对小型开关起作用。
压力监控器不需要辅助电源。
差别压力监控器LGW...A2
控制器对压差别力作出反应
在超过或低于所设定的额定值时，电路被关闭，断开或转换。
检测键LGW...A2P
LGW...A2带有检测键。用检测键可以对安全功能进行检查。
如在所施压力下按压测试按钮，则压力连接管G 1/4的连接中断，
并且膜下压力下降。压力监控器的微型开关从接触位置NO转换到NC。
释放检测键时，薄膜下边的压力再产生。小型开关
回到原来的位置。

LGW...A2,LGW...A2P开关功能

压力上升时：
1 NC 打开， 2 NO 关闭。
压力下降时：
1 NC 关闭，2 NO 打开。

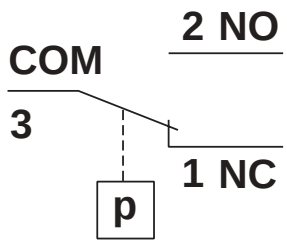

开关压差Δp的定义
开关压差Δp是指上
下开关压力间的压力差。

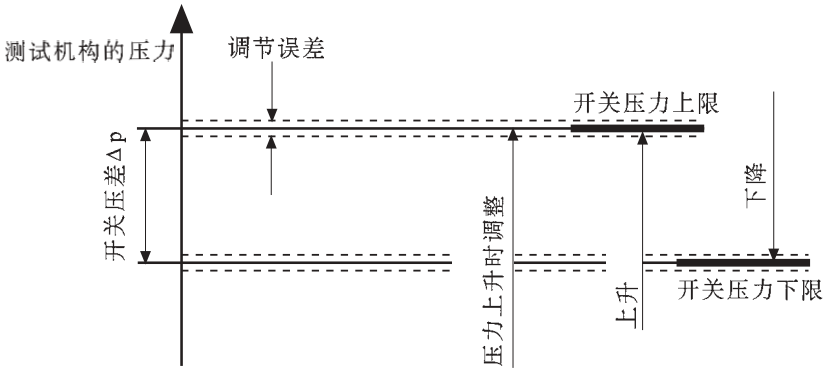

安装尺寸 [mm]
LGW...A2

A ∅ 0.25 用于符合DIN EN 175 301-803
的设备插头
B 纵向槽 0.8 以及十字槽符合DIN EN ISO
4757-Z 2 的要求
1 压力连接 (+)
2 压力连接 (-)
3 只有LGW...A2 选择压力连接 (+)
4 检测键 (p+)

LGW...A2P

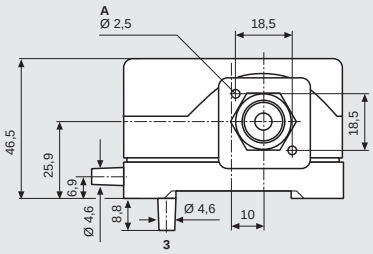

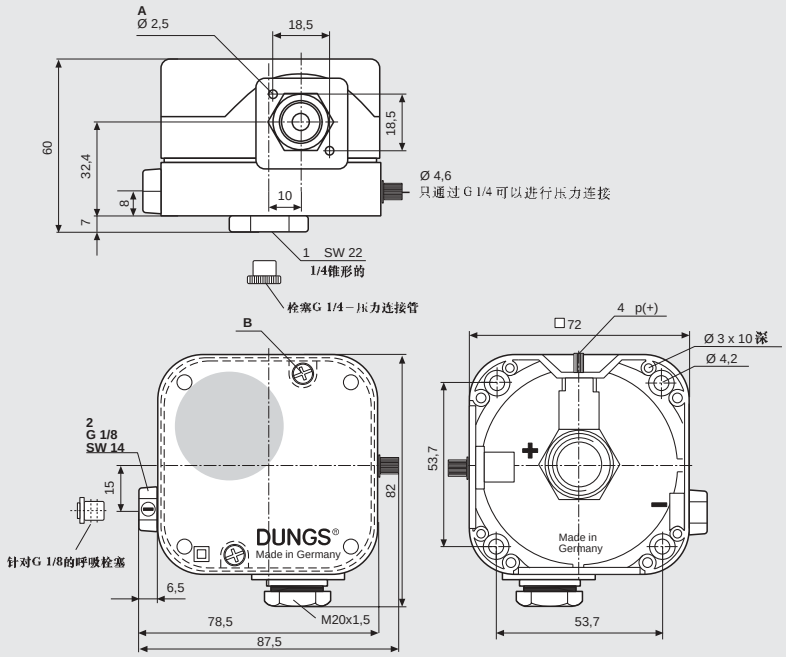

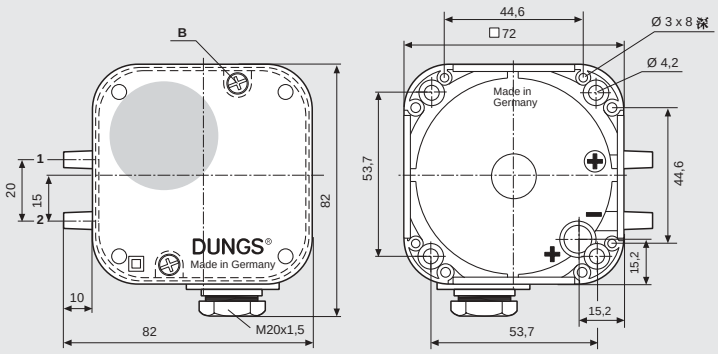

技术数据

最大工作压力	LGW 3A2 - LGW 150 A2 LGW 3 A2P - LGW 150 A2P	500 mbar 500 mbar	(50 kPa) (50 kPa)
范围	0,4 - 3 mbar 1 - 10 mbar 2,5 -50 mbar 30 - 150 mbar		
压力连接	LGW A2: 软管接口 ∅ 4,6 mm LGW A2P: 中心外壳下面G 1/ 4 - 用于过大压力的锥形内螺纹，带检测键，用于欠压的接口∅4,6 和 G 1/8 内螺纹		
温度范围	环境温度 ： - 15°C 到 + 60°C 介质温度 ： - 15°C 到 + 60°C 存放温度 ： -30°C 到 + 85°C		
材料	外壳：聚酯 开关部件：聚酯 薄膜：NBR 开关触点：标准：纯银 (Ag) 可选 (Au)，适用于DDC 24V; 0,01 A		
开关电压	Ag 触点 ： AC eff.min. 10V max. 250V DC min. 12V max. 48V Au 触点 ： DC min. 5V max. 24V		
额定电流	Ag 触点 ： AC eff. 10A Au 触点 ： DC 20 mA		
开关电流	Ag 触点 ： AC eff. max. 6A cos φ 1 时 AC eff.max. 3A cos φ 0,6 时 AC eff. min. 20mA DC min. 20mA DC max. 1A Au 触点 ： DC min. 5 mA max. 20mA		
电气连接	标准结构：通过电缆入口M20 x 1,5 连接到螺钉固定接线柱上 特殊结构：接插联接用于符合德国工业标准 DIN EN 175 301-803 要求的线路插座，3 极带保护触点。		
保护程度	IP 54 符合国际标准IEC 529 (欧洲标准 EN 60529) 的要求		
调节误差	开关点偏差为额定值的 ± 15%，压力上升时调整，薄膜位置垂直		

安装位置

标准安装位置
水平安装时，薄膜位置垂直，当过压大约0.5 mbar，则压力监控器动作。
水平悬挂式安装时，当欠压大约0.5 mbar，则压力监控器动作。
安装在一个中间位置时，当偏离所调节额定值的偏差最大为± 0.5 mbar 时，则压力监控器动作。

DUNGS®

技术数据简述

1mbar = 100 Pa = 0,1 kPa ≈ 10 mm WS　　1 Pa = 0,01 mbar ≈ 0,1 mm WS

型号 安装位置	结构 [Ag-M-V9]	订货号	调节范围 [mbar]	开关压差 Δ p [mbar]
LGW 2A 差别压力监控器	LGW 3 A2	107 409	0,4 - 3	≤ 0,3
	LGW 10 A2	107 417	1 - 10	≤ 0,5
	LGW 50 A2	107 425	2,5 - 50	≤ 1
	LGW 150 A2	107 433	30 - 150	≤ 3
	LGW 3 A2P	120 204	0,4 - 3	≤ 0,3
	LGW 10 A2P	120 212	1 - 10	≤ 0,5
	LGW 50 A2P	221 207	2,5 - 50	≤ 1
	LGW 150 A2P	120 238	30 - 150	≤ 3

LGW A2, LGW A2P 压力监控器备件	
设备插头，3 极	231 770
线路插座，3 极 + E， 灰色，GDMW	210 318
空气调节套件 KS A2	214 828
角管接头 G 1/8	230 278
角管接头 G 1/4	230 279
附加检测键 kpl. PT 4	224 940
固定板	230 301
辉光灯 230 V	231 773
辉光灯 120 V	231 772
光灯 24 V	231 774

保留为适应技术进步而更改的权利。

Karl Dungs GmbH & Co.
Siemensstraße 6-10
D-73660 Urbach, Germany
Telefon +49 (0)7181-804-0
Telefax +49 (0)7181-804-166
e-mail info@dungs.com
Internet www.dungs.com